Burlington®

УГЛОВЫЕ ВЕНТИЛИ ARCADE, ХРОМ
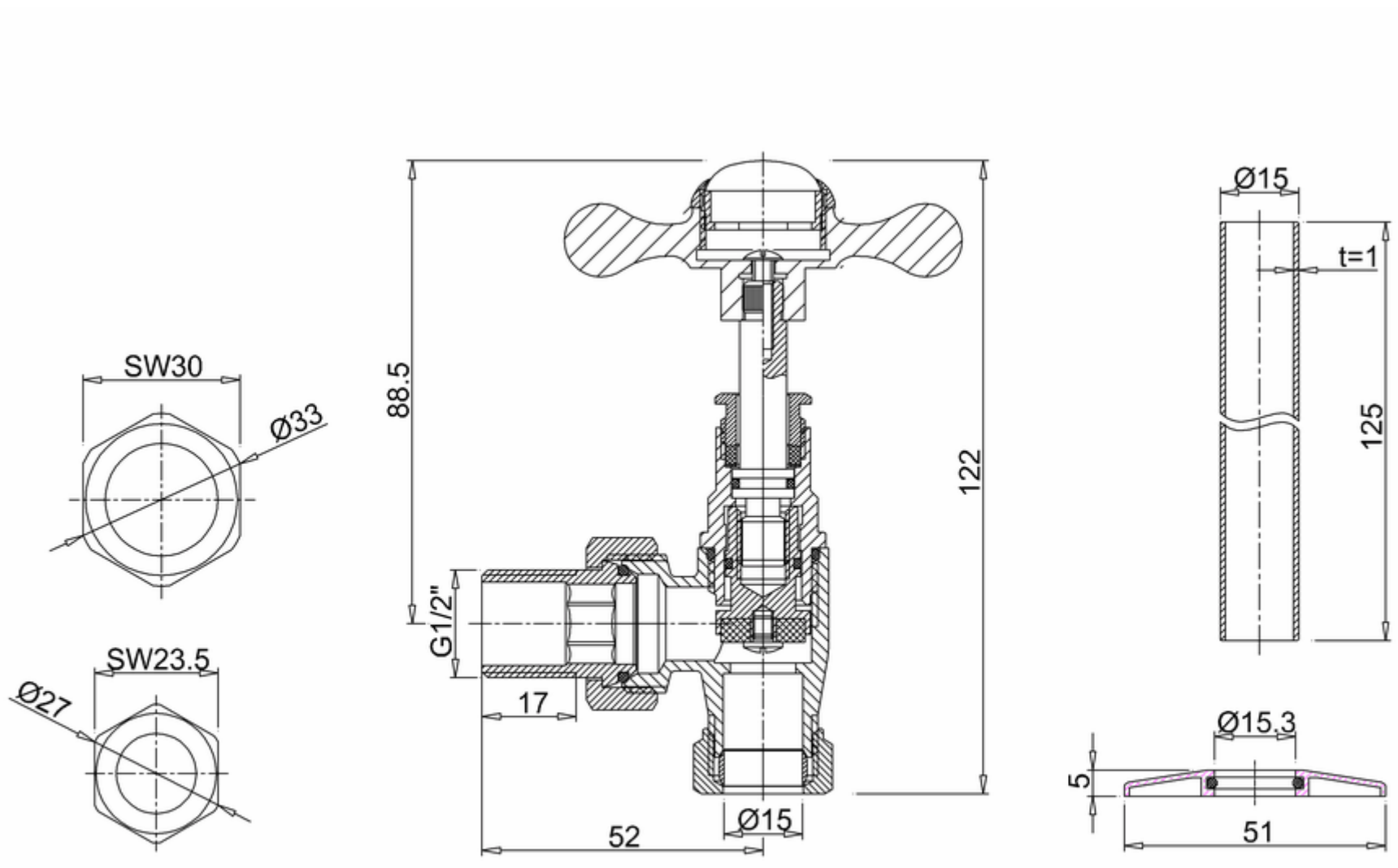
ARCR6 CHR