Burlington®

БАЧОК СКРЫТОГО МОНТАЖА, С БЕЛОЙ КЕРАМИЧЕСКОЙ РУЧКОЙ СЛИВА
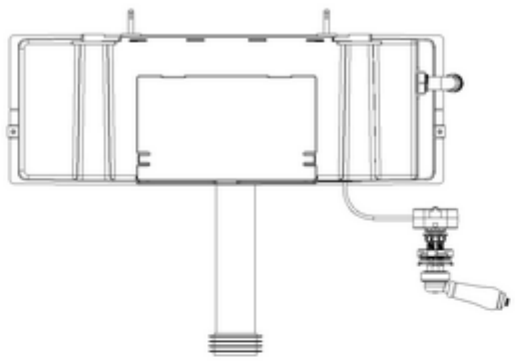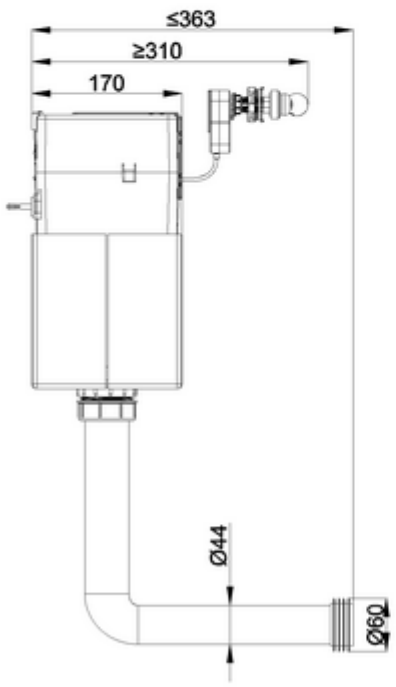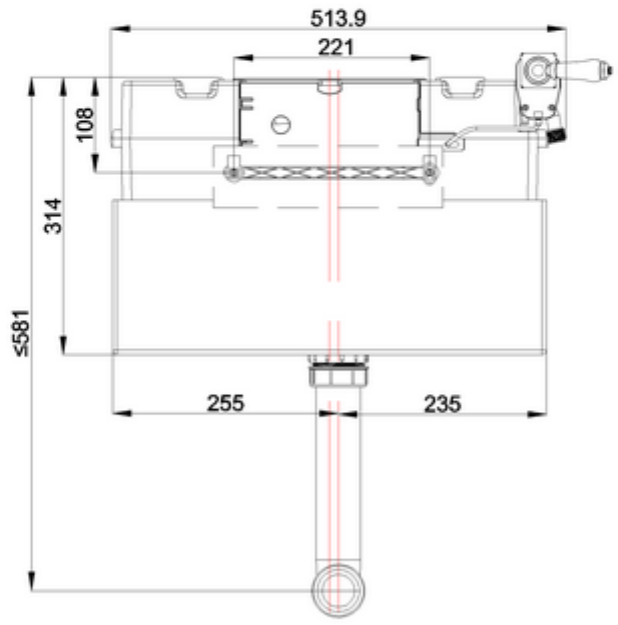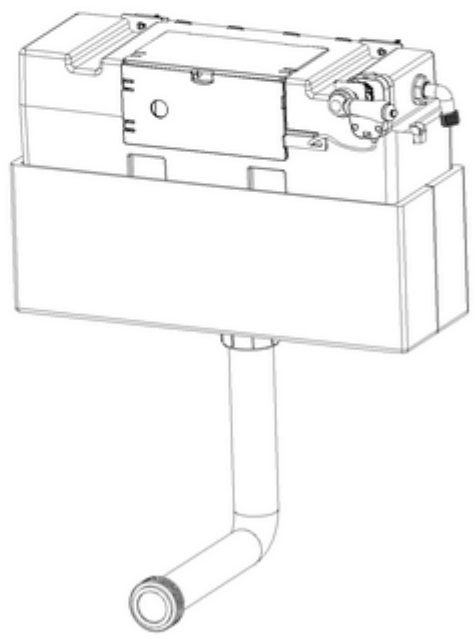
F6CC