Burlington®

БИДЕ [P4 GOL]
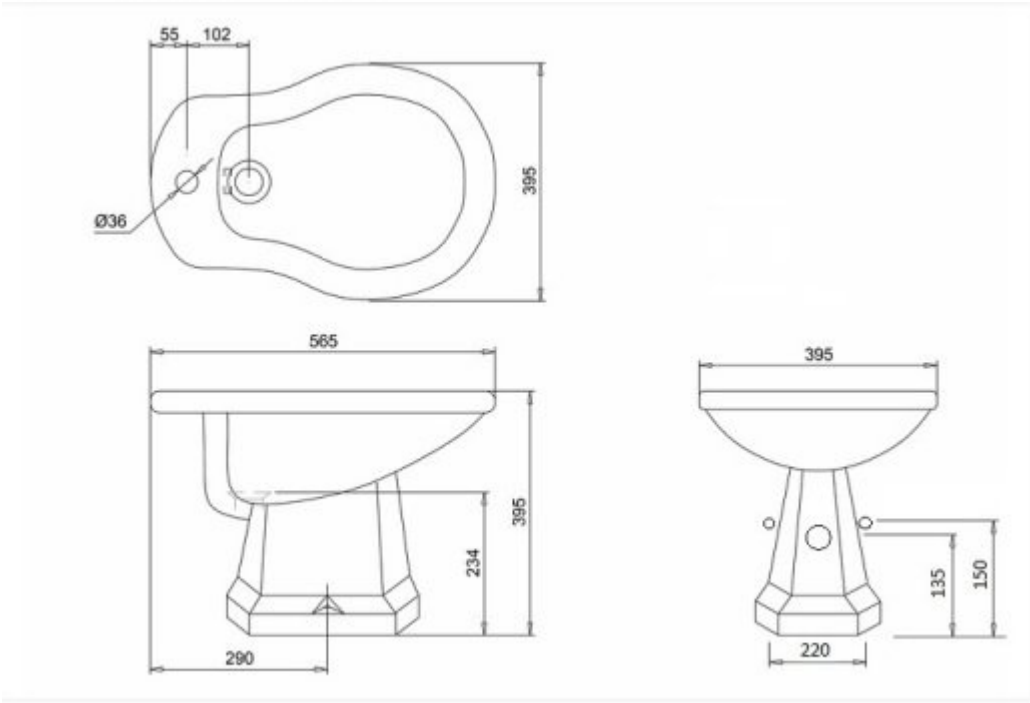
P4 GOL (P4 + SP387)