Burlington®

ДЕКОРАТИВНОЕ БРА С АБАЖУРОМ ИЗ МАТОВОГО СТЕКЛА
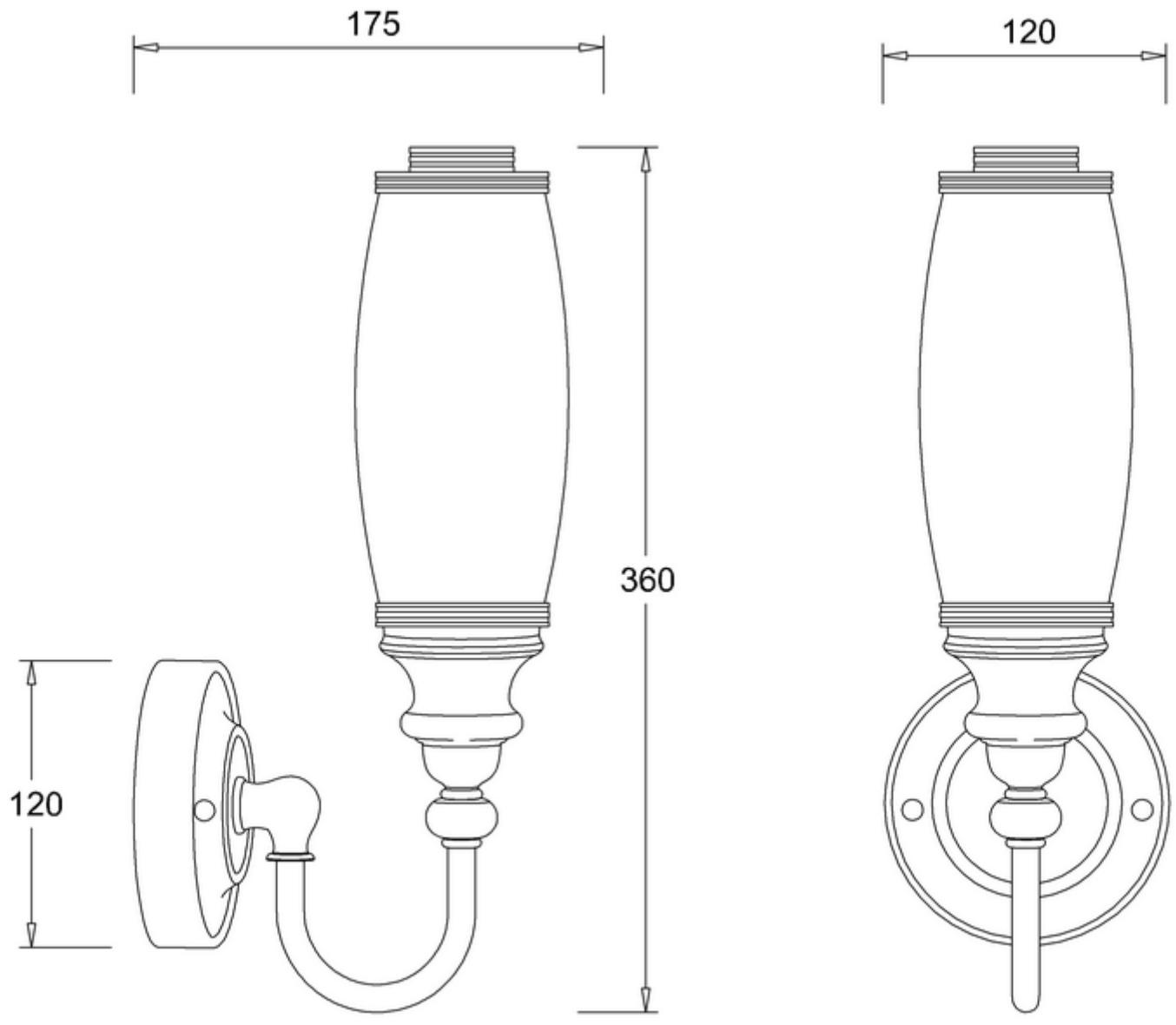
EL/BL23