Burlington®

ДУШЕВОЙ КОМПЛЕКТ С ВНЕШНИМ ТЕРМОСТАТОМ НА 2 ВЫПУСКА, SAVOY
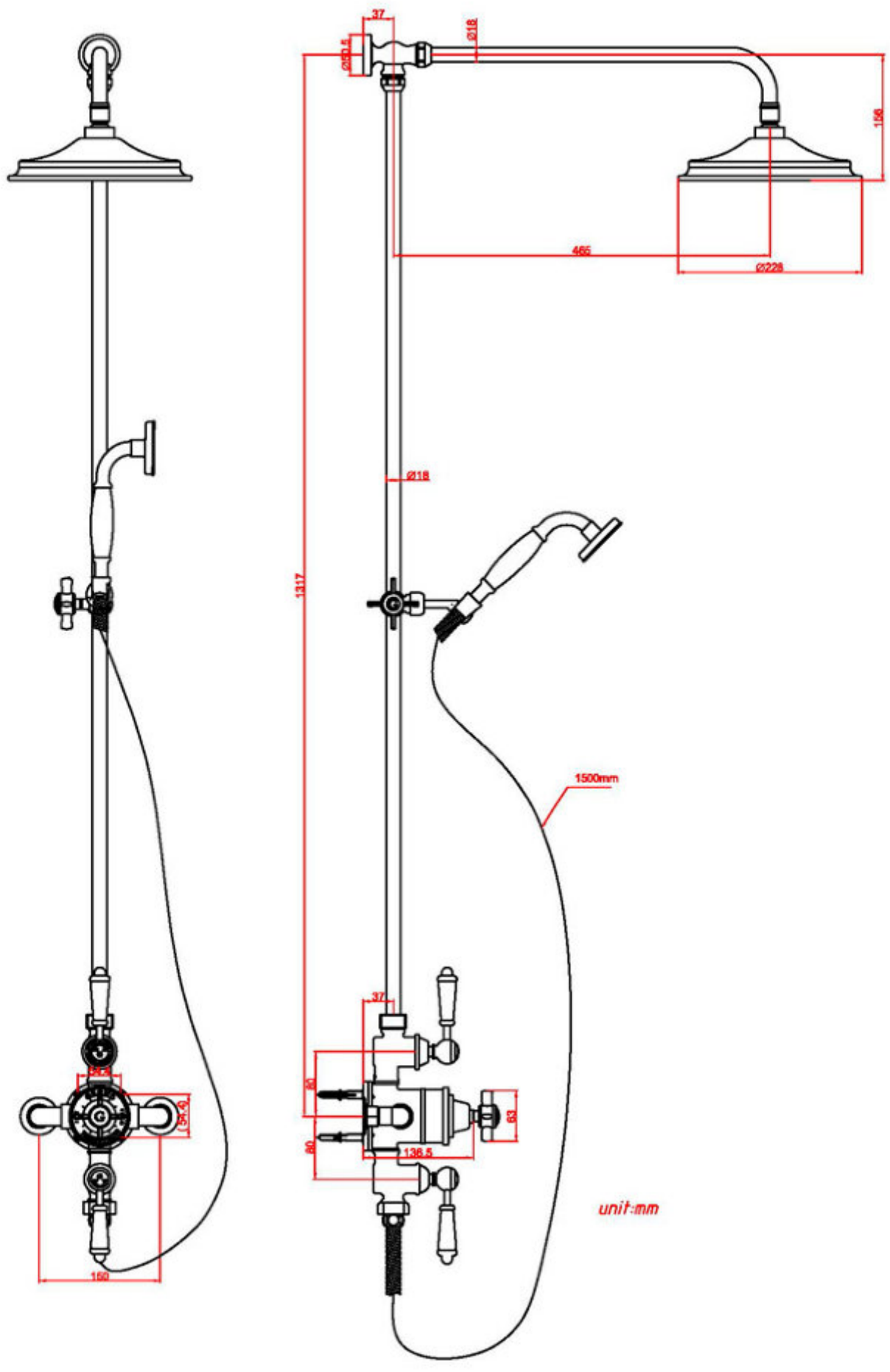
PLW63 Смеситель термостатический для душа, на два выпуска, цвет хром
PLW64 Штанга для душа вертикальная, держатель лейки,душевая лейка, цвет хром
PLW65 Ручной душ с держателем, цвет хром