Burlington®

ПОЛОТЕНЦЕСУШИТЕЛЬ BLOOMSBURY, СЕРИЯ BLACK
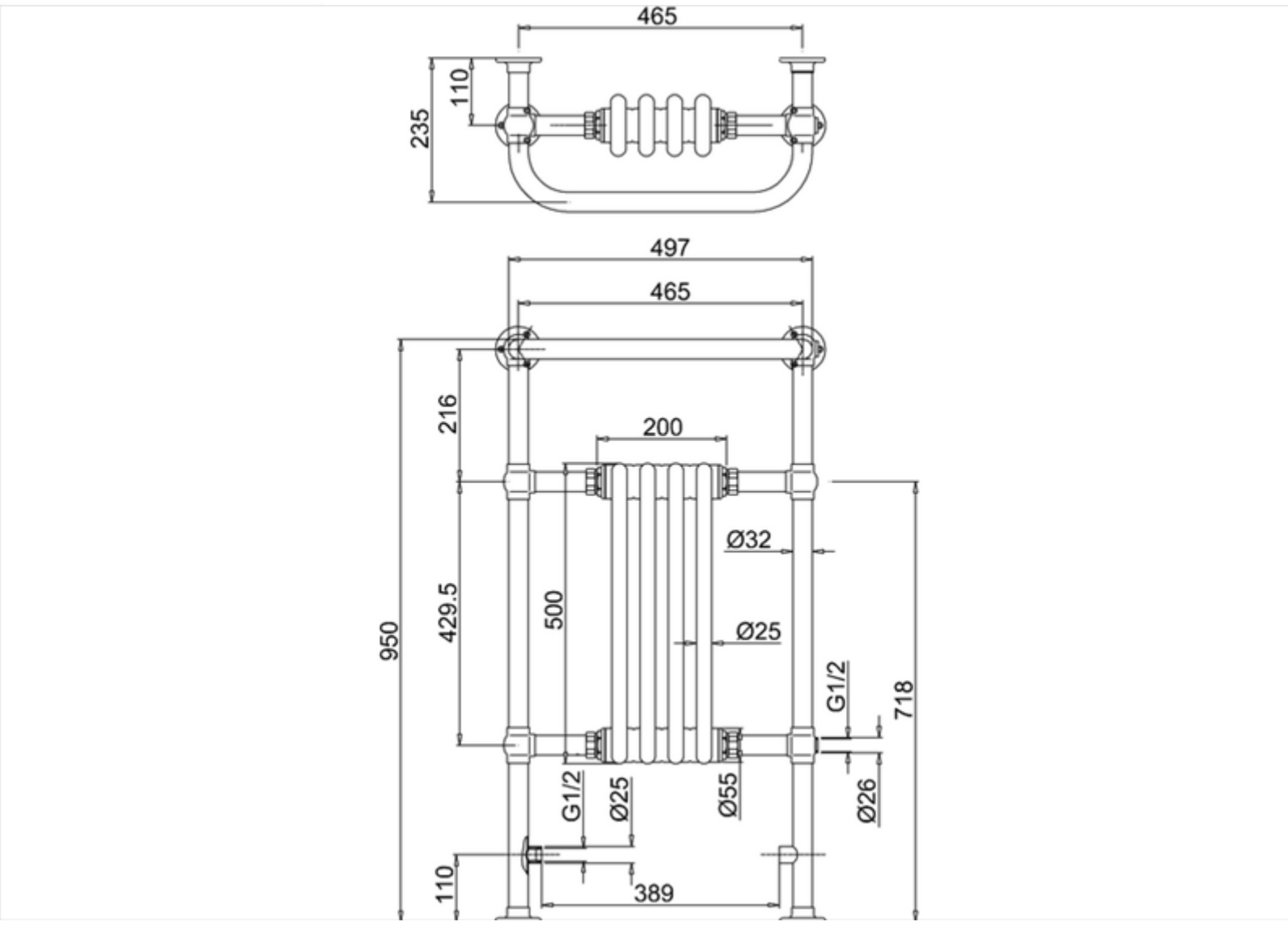
R2 CHR BLA Полотенцесушитель Bloomsbury, цвет Хром/Черный
R6 CHR BLA Угловые вентили (пара), цвет Хром/Черный
R9 CHR Комплект для электрического обогрева, цвет Хром