Burlington®

РАКОВИНА 56 СМ НА 1 ИЛИ 3 ОТВЕРСТИЯ С ХРОМИРОВАННЫМ ПОДСТОЛЬЕМ
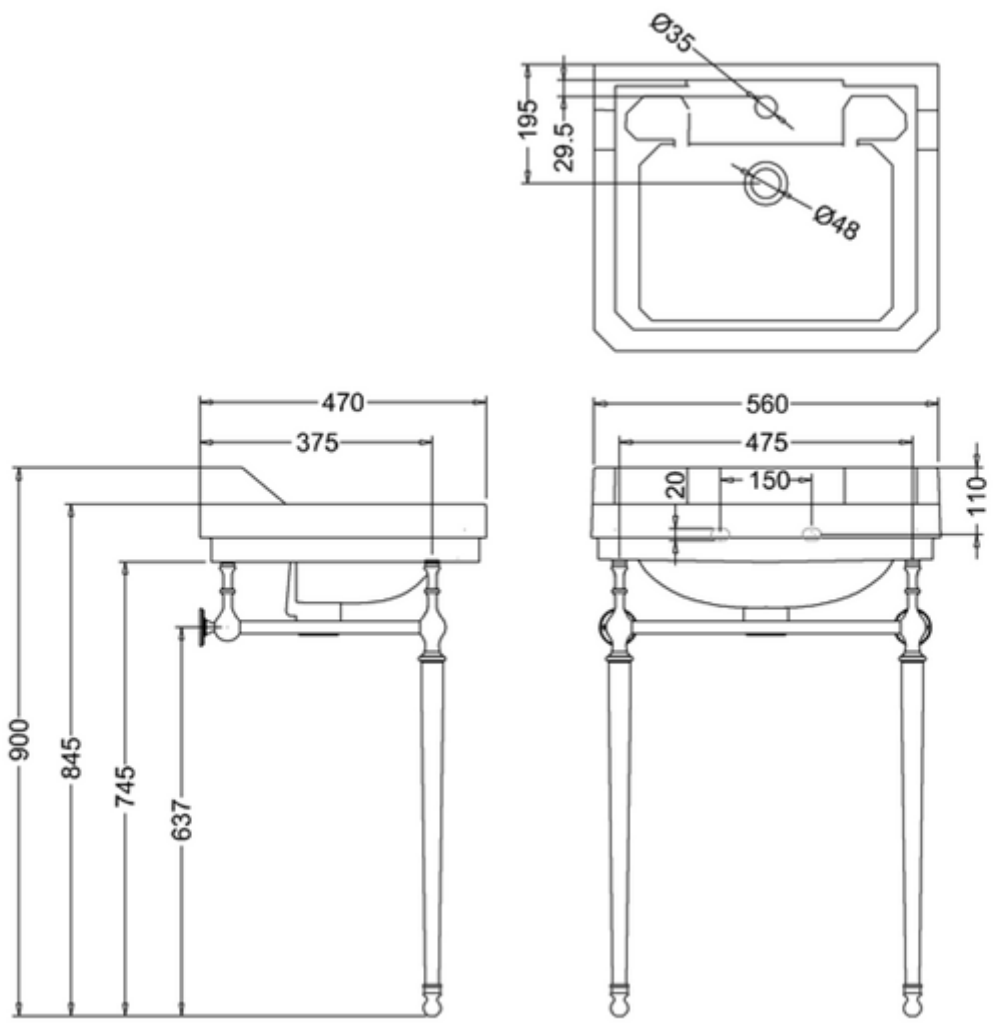
B4 1TH Раковина 56 x 47см
T22A CHR Подстолье, цвет Хром