Burlington®

СИДЕНЬЕ НА ПЕТЛЯХ С МИКРОЛИФТОМ, ЦВЕТ ОЛИВКОВЫЙ [S44]
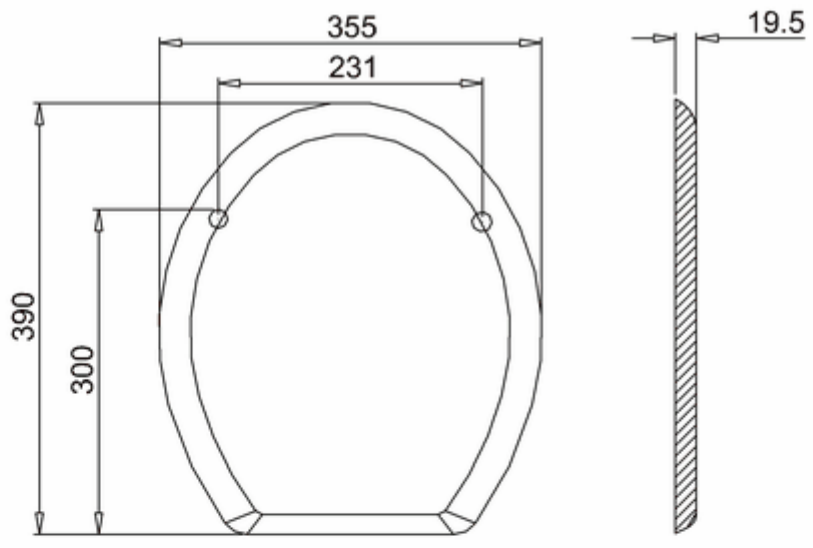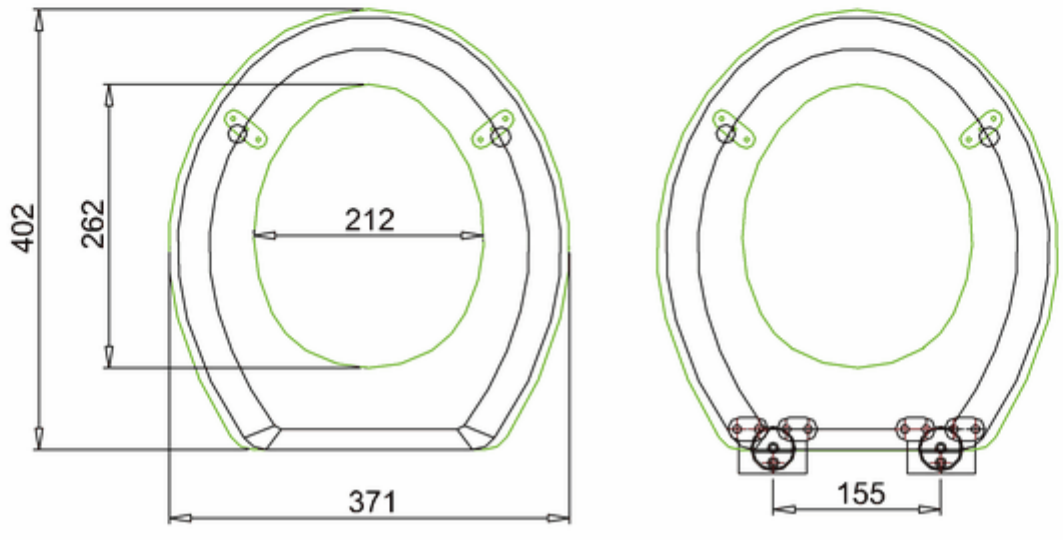
S44