Burlington®

СИДЕНЬЕ RIVIERA НА ПЕТЛЯХ С МИКРОЛИФТОМ, ЦВЕТ ГЛЯНЦЕВЫЙ БЕЛЫЙ/ЗОЛОТО RIV.025 GOLD
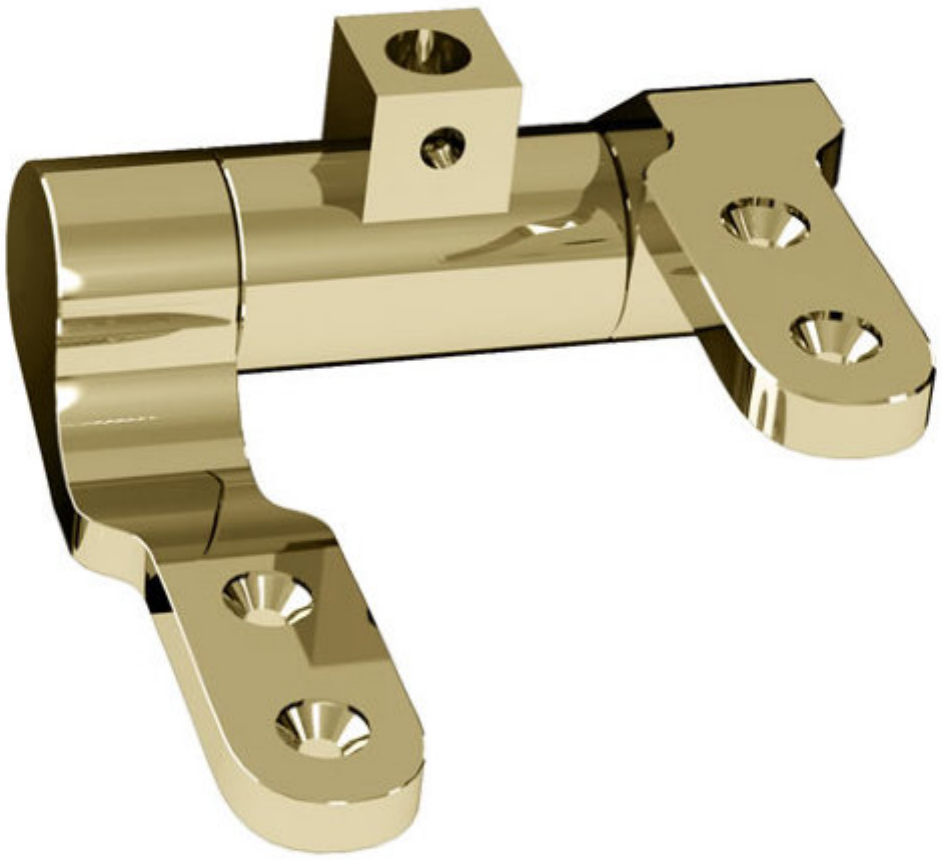
RIV.025 Сиденье на унитаз с микролифтом и хромовыми петлями Riviera, цвет Белый
RIV.030 Петли для сиденья Riviera, цвет Золото