Burlington®

СМЕСИТЕЛЬ ДЛЯ РАКОВИНЫ НА 1 ОТВЕРСТИЕ С ДОННЫМ КЛАПАНОМ [CL4 BLA]
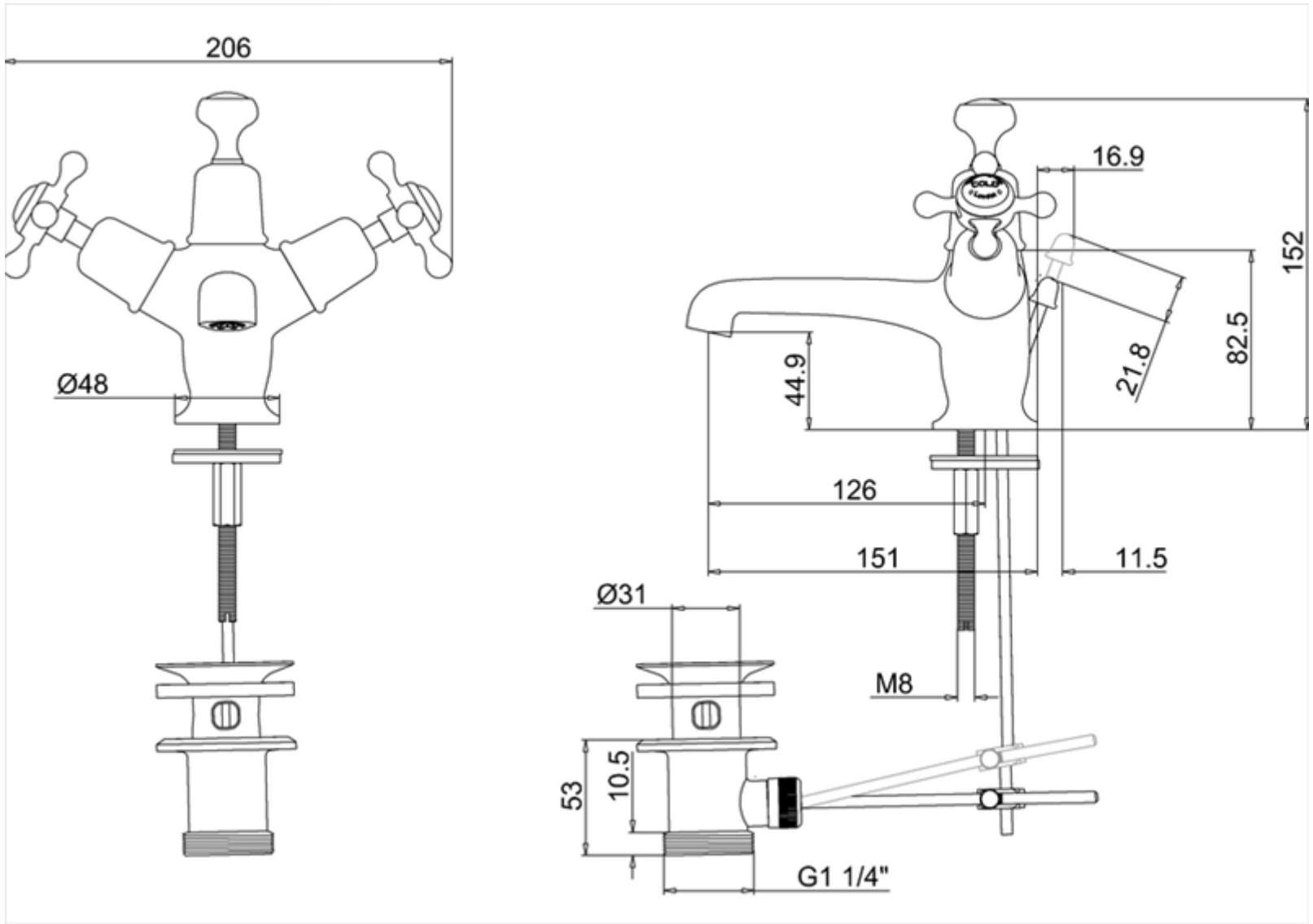
T12-QT BLA Смеситель Моноблок для раковины, 1/4 оборота, с донным клапаном, цвет Хром/ Черный
T1 BLA Ручка-крестик Claremont (пара), цвет Хром/Черный