Burlington®

СМЕСИТЕЛЬ ДЛЯ РАКОВИНЫ НА 1 ОТВЕРСТИЕ С ДОННЫМ КЛАПАНОМ [CL4]
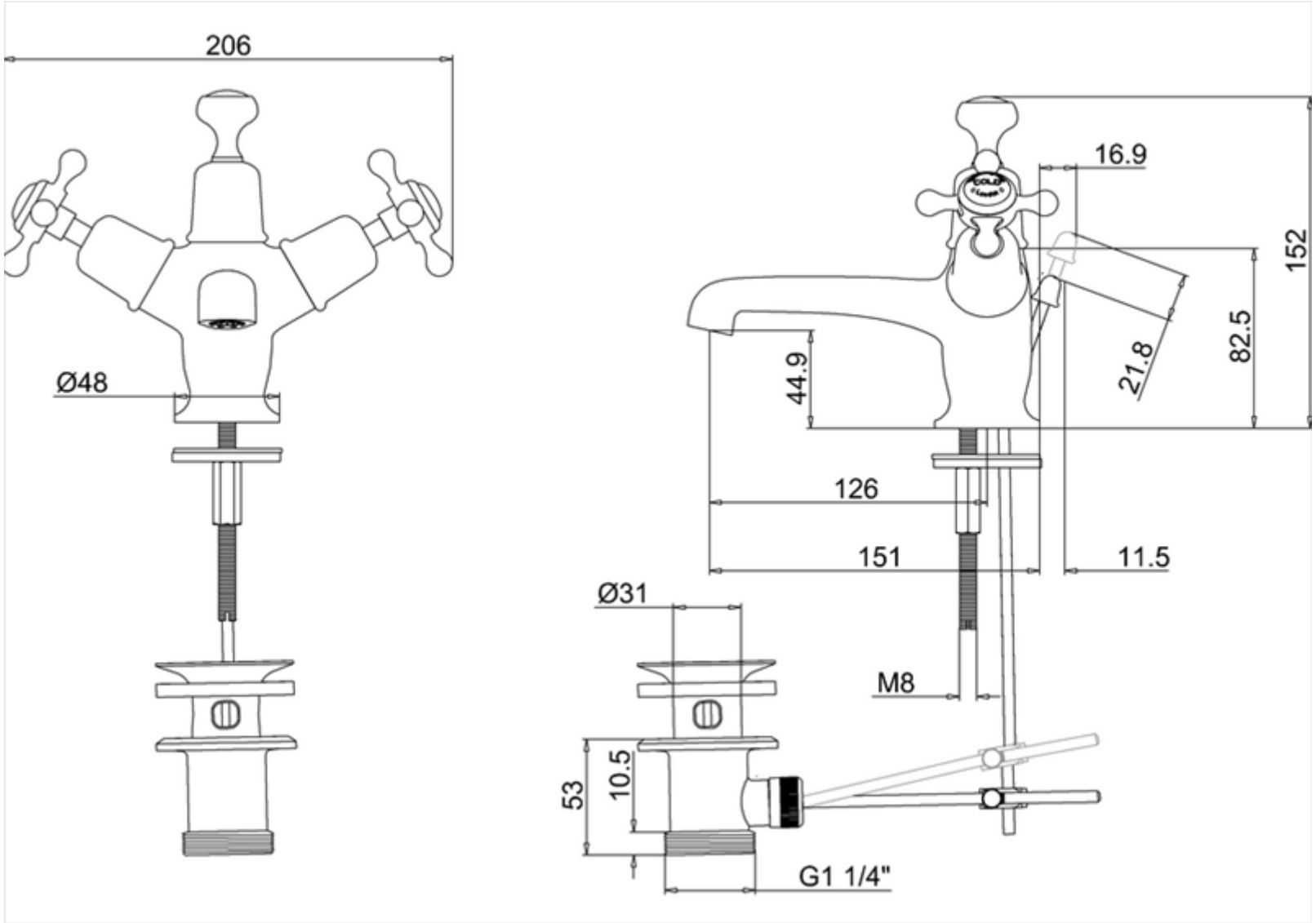
T12-QT Смеситель Моноблок для раковины, 1/4 оборота, с донным клапаном, цвет Хром
T1 Ручка-крестик Claremont (пара), цвет Хром