Burlington®

СМЕСИТЕЛЬ ДЛЯ РАКОВИНЫ НА 3 ОТВЕРСТИЯ [RIV6 CHR]
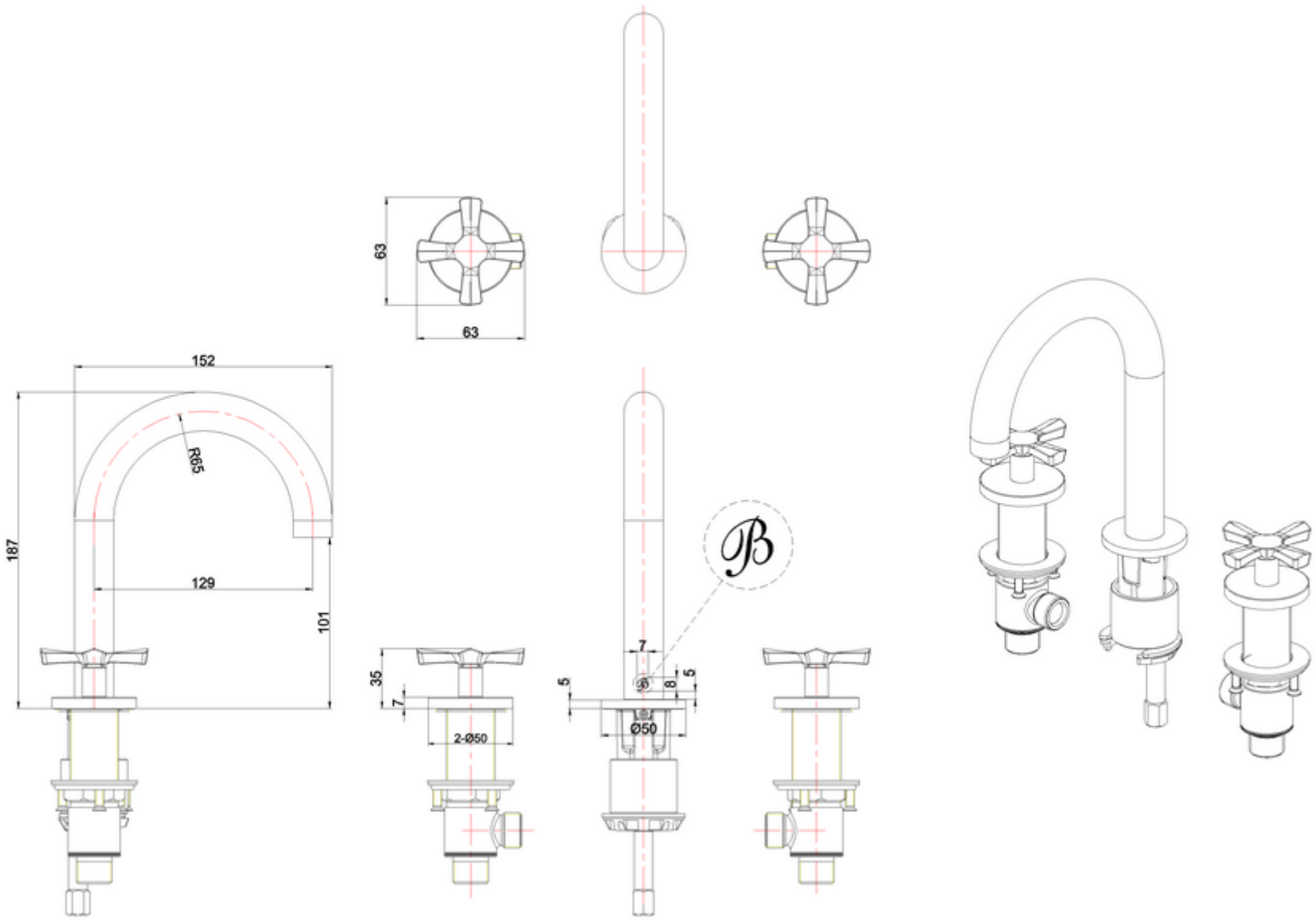
RIV6 CHR