Burlington®

ВАННА BALTHAZAR СВОБОДНОСТОЯЩАЯ, ЦВЕТ ЧЁРНЫЙ МАТОВЫЙ [N25CSB]

N25CSB

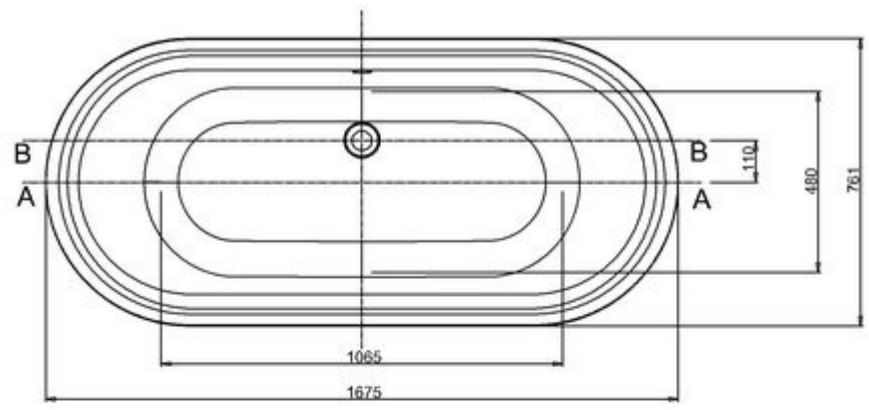

A-A

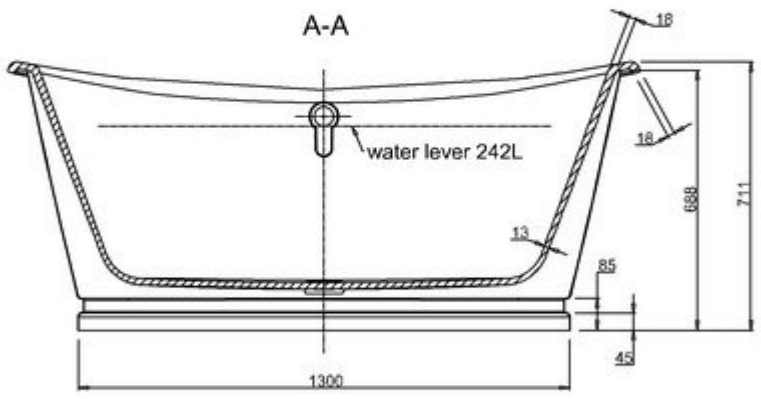

C-C

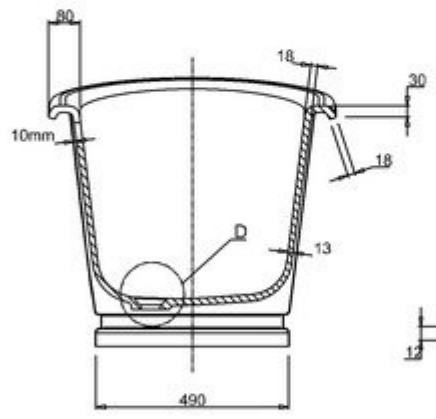

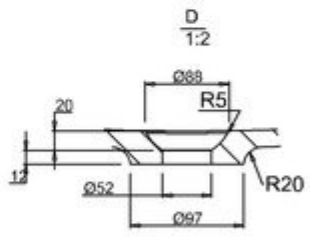

B-B

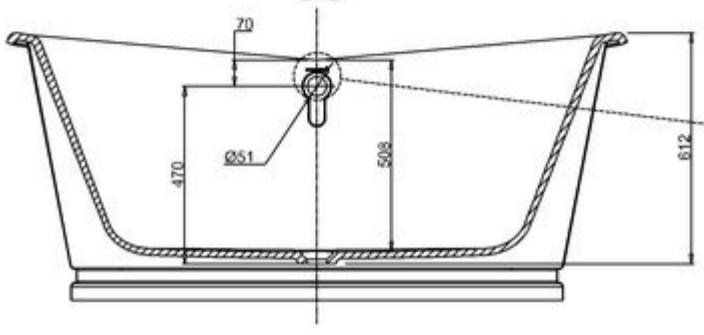

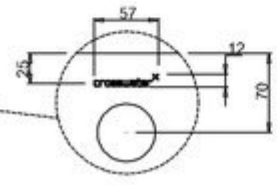

Trademark with UL 969 complied sticker.