Burlington®

ЗЕРКАЛЬНЫЙ ШКАФ ПОДВЕСНОЙ, БЕЛЫЙ [EU4WN]
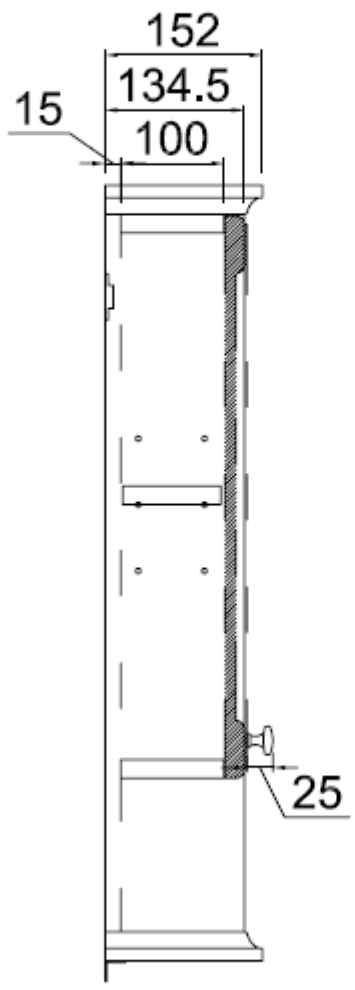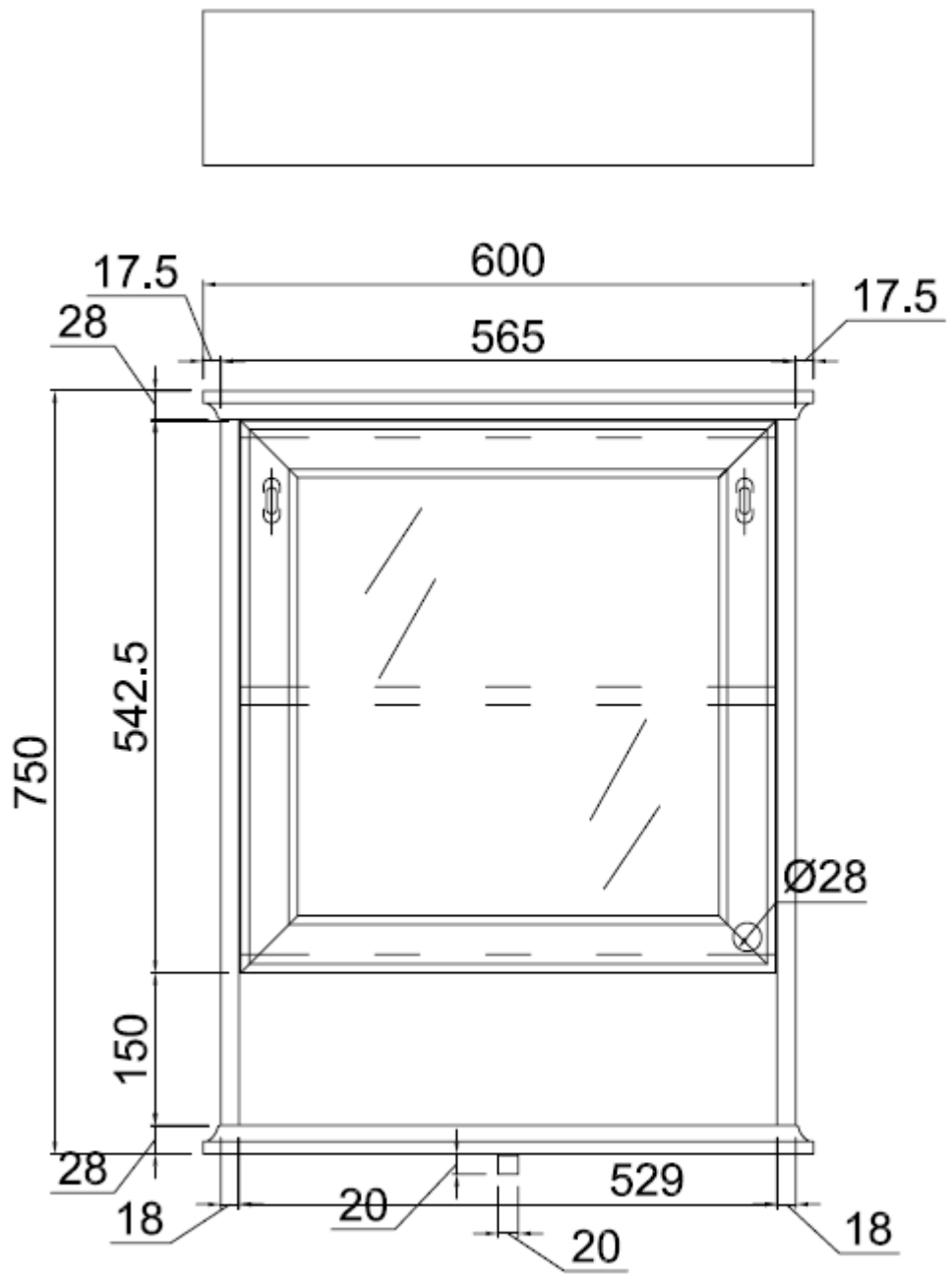
EU4W